ІНСТРУКЦІЯ З ЕКСПЛУАТАЦІЇ
БЕТОНОЗМІШУВАЧА

МОДЕЛІ
BLM-320/A
BLM-320/B



ЗРОБЛЕНО В УКРАЇНІ

Перед початком експлуатації приладу уважно прочитайте інструкцію!
Збережіть інструкцію для подальшого використання або передачі
у разі продажу бетонозмішувача!

blue tools

ЗМІСТ

Вступ 3
Правила техніки безпеки 3-4
Застосування 4
Технічні характеристики 5
Електрообладнання 5-6
Запуск та зупинка 7
Зберігання та транспортування 7
Інструкція з догляду 8
Перелік запчастин 9
Ремонт та технічне обслуговування 10
Можливі поломки та способи їх усунення 11
Ризик виникнення та попередження нещасного випадку ..11-12
Умовні позначення 12-13
Гарантійні зобов'язання 14

Ця інструкція є важливою складовою частиною обладнання. Постачальник зобов'язаний надати її в комплекті з бетонозмішувачем. Покупець зобов'язаний ретельно вивчити інструкцію та звернути особливу увагу на вимоги з техніки безпеки та обслуговування. Під час використання та після закінчення роботи бетонозмішувач потрібно зберігати в чистоті.

У разі ремонту потрібно використовувати оригінальні запчастини виробника. В протилежному випадку претензії користувача не будуть розглянуті. Користуватись, обслуговувати та ремонтувати бетонозмішувач повинна особа, детально ознайомлена з конструкцією, технічними характеристиками та технікою безпеки.

Зміна конструкції без згоди виробника знімає з нього відповідальність за можливі пошкодження та збитки.

Всю додаткову інформацію у разі потреби можна отримати у виробника.

ПРАВИЛА ТЕХНІКИ БЕЗПЕКИ

1. Перед початком використання бетонозмішувача потрібно ретельно ознайомитися з цією інструкцією.
2. Забороняється використання бетонозмішувача зі знятими захисними кожухами ремінної та зубчатої передачі.
3. Заборонено регулювання натяжки ременя під час роботи бетонозмішувача.
4. Заборонено переміщувати бетонозмішувача, у ввімкнутому стані під напругою.
5. Заборонено використовувати бетонозмішувача без заземлення.
6. Усі роботи пов'язані з ремонтом, тех. обслуговуванням, та доглядом, необхідно виконувати у стані вимкнення від електромережі.
7. Ремонт пов'язаний з електрообладнанням повинен виконуватись фаховим електриком. Перед початком експлуатації та після ремонтних робіт необхідно перевірити заземлення.

8. Під час перерви у використанні бетонозмішувача необхідно відключити його від електромережі.

9. Під час роботи не можна наближати руки до вінця зубчастої передачі.

10. Не можна використовувати бетонозмішувач не за призначенням.

11. Усунення можливого блокування груші проводиться прутом або лопатою після відключення бетонозмішувача з електромережі.

12. Заборонено допуск дітей до використання бетонозмішувача.

13. Не відключати бетонозмішувач з розетки перед відключенням вимикача.

ПРИЗНАЧЕННЯ

Бетонозмішувач електричний призначений для виготовлення бетонних сумішей різної консистенції, цементних та цементно-вапняних розчинів, які використовуються під час побутового чи промислового будівництва. А також для змішування кормових сумішей сільськогосподарського призначення.

ТЕХНІЧНІ ХАРАКТЕРИСТИКИ

Моделі	BLM-320/A	BLM-320/B
Об'єм груші (л)	320	320
Груша - зовнішній діаметр (мм) - швидкість обертання (об/хв)	 765 28	 765 28
Висота завантаження (мм)	1150	1150
Висота вивантаження (мм)	600	600
Тип передачі - передача - кількість ременів (шт.) - тип ременя	Ремінна і зубчаста 1:48 1 B-1500	Ремінна і зубчаста 1:48 1 B-1500
Габарити - довжина (мм) - ширина (мм) - висота (мм)	 2160 1110 1560	 2160 1110 1560
Маса (кг)	200	200
Електродвигун - потужність (кВт) - сила струму (А) - швидкість обертання (об/хв) - напруга (В) - частота (Гц)	 1.5 2.3 1390 380 50	 1.5 2.3 1350 220 50

ЕЛЕКТРООБЛАДНАННЯ

Бетонозмішувач обладнаний 1-фазним або 3-фазним двигуном з вмонтованим вимикачем та проводом зі штепселем.

Захистом від ураження струмом в системі бетонозмішувача є заземлення. Перед ввімкненням бетонозмішувача потрібно ретельно оглянути зовнішнє електрообладнання, звертаючи увагу на:

- стан ізоляції зовнішньої проводки;
- стан стиків і під'єднання;
- положення проводу, яке повинно бути безпечним від механічних ушкоджень.

Такий огляд електрообладнання, в тому числі електродвигуна та вимикача, потрібно проводити один раз на три місяці.

Електродвигун захищений термічним автоматичним вимикачем на випадок перенавантаження.

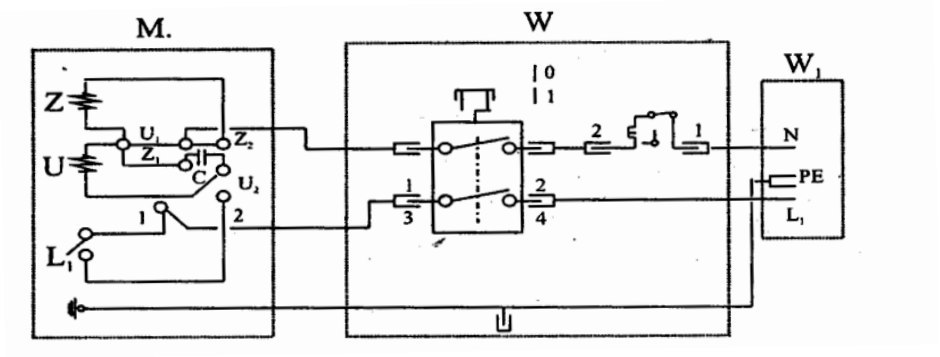

M - електродвигун 1-фазний, 1,5kW 230V 1350 обертів за хвилину з конденсатором;
W - вимикач з запобіжником 16A, 230V;
P - кабель підключення H 0,5VV-F 3×1,5 мм;
Z - штепсель 16A, 230V;
G - розетка 16A, 230V.

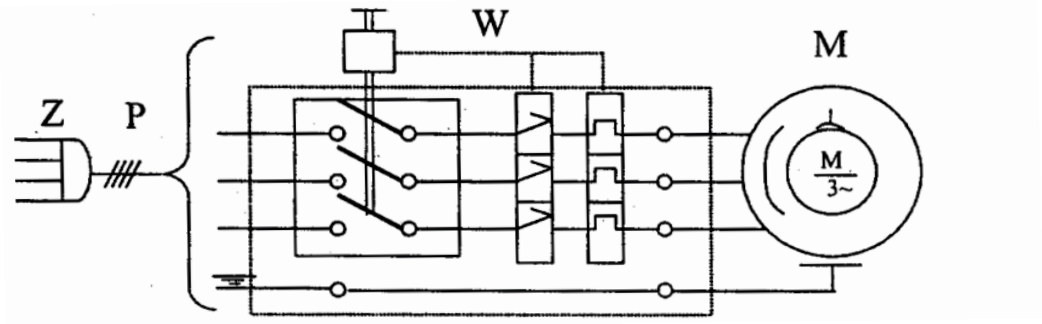

M - електродвигун 3-фазний, 1,5kW 400V 1390 обертів за хвилину з конденсатором;
W - вимикач з запобіжником 16A, 400V;
P - кабель підключення 4×1,5 мм;
Z - штепсель 16A, 380/415V;
G - розетка 16A, 380V.

Якщо ви після тривалої перерви хочете користуватись бетонозмішувачем, потрібно перевірити правильність та стан підключення проводів заземлення.

ЗАПУСК ТА ЗУПИНКА

Перед запуском бетонозмішувача треба виконати наступні дії:

- оцінка комплектації та технічного стану;
- перевірка наявності та стану захисних кожухів;
- перевірка електрообладнання згідно з пунктом 5 цієї інструкції.

Бетонозмішувач поставити на рівному майданчику. За допомогою штурвалу або черв'ячної передачі повернути грушу в робоче положення тобто 27-30 градусів відносно горизонталі.

Запуск бетонозмішувача відбувається в наступному порядку:

- перевірити, чи вимкнутий вимикач (зелена клавіша вище рівня червоної);
- підключити бетонозмішувач до джерела струму;
- натисканням зеленої клавіші запустити бетонозмішувач;
- наповнити грушу інгредієнтами згідно з рецептурою;
- час вимішування компонентів 60-90 секунд. У разі потреби можна збільшити;
- готову масу вивертати з вимкненим електродвигуном, за допомогою черв'ячної передачі;
- вимкнути пристрій можна, натиснувши на червону кнопку;
- після закінчення роботи вимкнути бетонозмішувач від живлення та вимити грушу.

⚠ У разі першого запуску треба перевірити якість контуру заземлення.

ЗБЕРІГАННЯ ТА ТРАНСПОРТУВАННЯ

Бетонозмішувач можна перевозити на платформі транспортного засобу, заздалегідь закріпивши цвяхами до підлоги його ніжку, і підклавши під колеса колодки.

Завантажують бетонозмішувач за допомогою автонавантажувача, крану або вручну 2-6 чоловік (залежно від моделі).

Переміщувати по об'єкту будівництва бетонозмішувач можна за допомогою 1-2 чоловік (залежно від моделі).

Зберігати бетонозмішувач рекомендуємо в умовах, що виключають ймовірність механічних пошкоджень та корозії.

ІНСТРУКЦІЯ З ДОГЛЯДУ

Догляд за бетонозмішувачем складається з наступних дій:

- чистка та мийка бетонозмішувача, особливо груші, після закінчення роботи;
- заборонено піддавати механічному впливу грушу та інші вузли бетонозмішувача (зокрема відбивання засохлого розчину ударами молотка або інших предметів);
- огляд та контроль всіх важливих вузлів та своєчасне усунення неполадок;
- фарбування поверхонь в місцях пошкодження;
- своєчасне змазування підшипників та інших вузлів, вказаних в нижче наведеній таблиці.

Місце змазки	Спосіб змазки	Частота
Втулки коромисла груші	нанести за допомогою шприца	кожні 100 годин роботи
Система підшипників груші	нанести за допомогою шприца	кожні 500 годин роботи
Вісі транспортувальних коліс	нанести за допомогою шприца	кожні 500 годин роботи
Вінець зубчастої передачі	нанести за допомогою шприца	кожні 100 годин роботи
Черв'ячна передача	нанести за допомогою шприца	кожні 200 годин роботи

ПЕРЕЛІК ЗАПЧАСТИН

	Назва запчастини	К-сть шт.	Група
1	Підшипник 51104	2	Б
2	Черв'як	1	А
3	Черв'ячна шестерня	1	А
4	Підшипник 30208	1	Б
5	Підшипник 32208	1	Б
6	Кільце ущільнююче 45x80x10	1	Б
7	Кільце ущільнююче 30x55x10	1	Б
8	Зубчасте колесо (вінець) 122	1	А
9	Зубчасте колесо 13	1	А
10	Підшипник 6006 z	2	Б
11	Клиновий ремінь B-1500	1	Б

група А – запчастини замовляються у виробника
група Б – універсальні запчастини

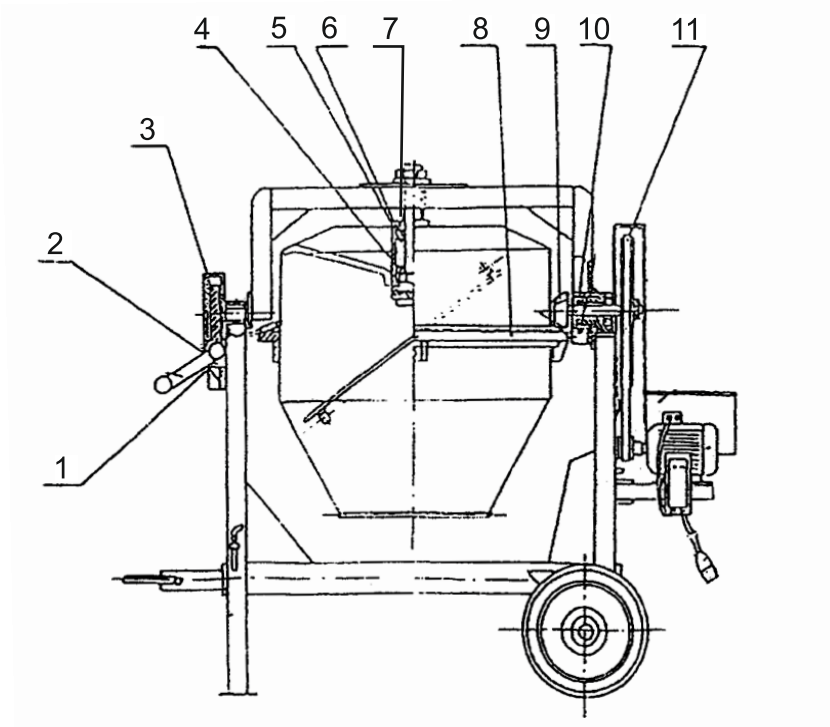

РЕМОНТ ТА ТЕХНІЧНЕ ОБСЛУГОВУВАННЯ

Технічне обслуговування

Ціллю технічного обслуговування є підтримка обладнання у цілковито справному стані. Дії з обслуговування повинні відповідати порадам, наведеним нижче:

- щоденне технічне обслуговування необхідно виконувати перед початком та після закінчення роботи згідно з 5 та 6 пунктами цієї інструкції;
- необхідно постійно контролювати технічний стан всіх вузлів та деталей обладнання, що мають вплив на безпеку праці;
- обслуговування має на меті виявлення та усунення або заміну зношених деталей/цілих вузлів.

Обслуговування потрібно робити кожні 200 годин до першого кап. ремонту та кожні 160 годин після нього.

Ремонт

Ціллю ремонту є відновлення технічного стану до параметрів, заданих виробником:

- поточний ремонт це виправлення дрібних поломок, виявлених під час щоденних тех. оглядів. Його здійснюють у зручний для користувача час.
- капітальний ремонт це ретельно спланований процес повернення обладнанню параметрів, заданих виробником. Його здійснюють задля продовження терміну експлуатації бетонозмішувача.

Перший капітальний ремонт здійснюють після 5000 годин роботи.
У разі капітального ремонту виконують наступні дії:

- повне розбирання, мийка деталей та вузлів, їх оцінка та класифікація на запчастини, що підлягають заміні, підлягають ремонту, підлягають подальшому використанню;
- ремонт несправних запчастин;
- монтаж бетонозмішувача, регуляція, змазка точок, вказаних в таблиці у пункті 8;
- пробний запуск згідно з інструкцією.

МОЖЛИВІ ПОЛОМКИ ТА СПОСОБИ ЇХ УСУНЕННЯ

Поломка	Причина	Способи усунення
Бетонозмішувач не працює	розрив в системі електрообладнання	перевірити систему електрообладнання (виконує електрик)
Груша не обертається хоча двигун ввімкнутий	немає передачі обертання від двигуна на грушу	перевірити ремінь, натяжку у разі потреби замінити
Поломка підшипників груші	зношення	демонтувати грушу та замінити підшипники згідно з таблицею
Надто гучна робота бетонозмішувача	відсутість змазки на вінці зубчастої передачі	провести регуляцію і змазку вінця зубчастої передачі. За потреби замінити вінець
Поломка підшипника ведучого вала	зношення	демонтувати грушу зняти шків, вибити ведучий вал разом з зубчатим колесом та замінити підшипники згідно таблиці в пункті 9
Після нетривалої роботи спрацьовує термозахист двигуна	не достатнє січення проводу подовжувача	замінити подовжувач на такий, що відповідає вимогам

РИЗИК ВИНИКНЕННЯ ТА ПОПЕРЕДЖЕННЯ НЕЩАСНОГО ВИПАДКУ

Виробник бере на себе відповідальність за надійність конструкції, проте є деякі ризики, пов'язані з неправильною експлуатацією.

Ризик виникнення нещасного випадку пов'язаний із помилковими і неправильними діями користувача. Найбільша небезпека з'являється під час таких дій:

- використання обладнання не за призначенням;
- робота з бетонозмішувачем зі знятими захисними кожухами;
- самовільні зміни конструкції, переробка та ремонт електрообладнання;
- відключення від мережі,відключення від мережі при уввімкненому вимикачі;
- усунення можливого блокування груші рукою;
- усунення можливого блокування груші перед зупинкою обладнання;
- натягування ременя при ввімкненому електродвигуні;
- переміщення працюючого або ввімкнутого бетонозмішувача;
- ввімкнення з несправним штепселем, розеткою або пошкодженим

проводом;
- вкладання рук, а також інших предметів, до груші перед повною її зупинкою;
- проведення техогляду, техобслуговування або ремонту з ввімкненим обладнанням.

У разі дотримання наступних вимог можна уникнути нещасного випадку:

- перед використанням/обслуговуванням бетонозмішувача уважно прочитайте інструкцію;
- заборонено вкладати руки, ноги та будь-які інші частини тіла/ предмети в рухомі та небезпечні місця;
- заборонено самовільно змінювати конструкцію;
- ремонтувати бетонозмішувач повинен кваліфікований майстер;
- обслуговувати бетонозмішувач повинен персонал, який ретельно вивчив цю інструкцію;
- не допускайте дітей до обладнання/приладу.

УМОВНІ ПОЗНАЧЕННЯ

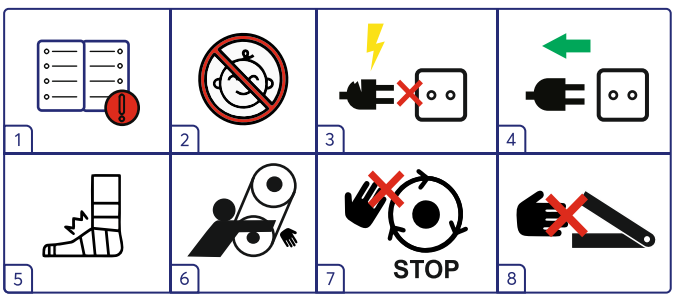

1 – прочитайте інструкцію з обслуговування;
2 – заборонено обслуговувати дітям;
3 – не вмикайте бетонозмішувач, якщо пошкоджено дріт, штепсель або розетку;
4 – вимкніть обладнання перед тим, як виконувати всі роботи з обслуговування та ремонту;
5 – небезпека ураження ніг;
6 – небезпека втягування руки ремінною передачею;

7 – заборонений контакт до повної зупинки всіх елементів обладнання;
8 – будьте обережні та звертайте увагу на всі рухомі вузли, щоб запобігти нещасним випадкам.

ГАРАНТІЙНІ ЗОБОВ'ЯЗАННЯ

Виробник надає гарантію на справну роботу бетонозмішувача протягом 500 годин, терміном не більше 12 місяців з дня продажу. Також гарантія надається на матеріали, виконання, монтаж вузлів і агрегатів.

Виробник знімає з себе гарантійні зобов'язання, якщо:

- бетонозмішувач використовували не за призначенням (див. пункт 3);
- не дотримувалися вказівок, що зазначені у цій інструкції (див. пункт 2, 5, 6, 7, 8, 10);
- якщо виробника повідомили про поломку більш ніж через 14 днів з моменту її виникнення.

Якщо бетонозмішувач вийшов із ладу не з вини користувача, гарантійний термін буде продовжено на час гарантійного ремонту.

УВАГА!

Не вносьте зміни в систему електрообладнання.
Перше підключення має виконувати кваліфікована особа згідно з інструкціями виробника та місцевими правилами техніки безпеки.

Вироблено в Україні.

blue tools

ВИРІБ .....

МОДЕЛЬ .....

ТОРГОВЕЛЬНА ОРГАНІЗАЦІЯ .....

ДАТА ПРОДАЖУ .....

blue tools

ВИРІБ .....

МОДЕЛЬ .....

ТОРГОВЕЛЬНА ОРГАНІЗАЦІЯ .....

ДАТА ПРОДАЖУ .....

blue tools

ВИРІБ .....

МОДЕЛЬ .....

ТОРГОВЕЛЬНА ОРГАНІЗАЦІЯ .....

ДАТА ПРОДАЖУ .....

ГАРАНТІЙНИЙ ТАЛОН

Виріб, модель .....

Продавець .....

Покупець (ПІБ) .....

Контактний номер телефону .....

Дата продажу .....

Інструкцію та виріб у справному стані та в повній комплектації отримав.
З умовами гарантії ознайомлений та згідний.

Підпис покупця .....

Гарантійний термін починається з дня продажу виробу і скаладає 3 роки на електроінструмент, 2 роки на бензинову техніку, 1 рік на електричну садово-паркову техніку та бензинові двигуни. Протягом гарантійного терміну безкоштовно усуваються несправності, які виникли з вини виробника. Гарантія дійсна лише з правильно заповненим гарантійним талоном та відрізними купонами. Виріб приймається на ремонт у чистому вигляді та повній комплектації!

ВІДМІТКА ПРО ТЕХНІЧНЕ ОБСЛУГОВУВАННЯ ТА ГАРАНТІЙНИЙ РЕМОНТ

Виконавець (організація)				
Номер замовлення				
Дата прийому				
Дефект				
Виконані роботи				
Підпис виконавця				
Підпис клієнта				
Дата видачі				

УВАГА! За перших ознак несправності виробу (підвищений шум, вібрація, втрата потужності, сильне іскріння, запах гару і т.д.) його подальша експлуатація забороняється.

Гарантійний ремонт не виконується, якщо:

- гарантійний талон втрачений або незаповнений;
- закінчився гарантійний термін в гарантійному талоні;
- на виробі відсутній заводський номер або виявлені зовнішні пошкодження;
- виріб був перевантажений або використовувався не за призначенням;
- були спроби самостійного розбору та ремонту виробу;
- до поломки пристрою призвела несвоєчасна заміна швидкозношуваних компонентів;
- інструмент надається у розібраному вигляді;
- виявлено механічні пошкодження (наприклад, тріщини) або пошкодження, що спричинені дією агресивних середовищ, потраплянням сторонніх предметів всередину виробу чи вентиляційних отворів;
- наявні ознаки неправильного зберігання, як от корозія металевих частин;
- виріб неправильно експлуатували або були нестабільні параметри електромережі.

Виріб в гарантійний ремонт здається лише у повній комплектації.

Додаткове профілактичне обслуговування виробу проводиться за додаткову оплату.

УВАГА! Перед початком роботи уважно ознайомтесь з інструкцією з експлуатації!

З УСІХ ПИТАНЬ ЩОДО СЕРВІСНОГО ОБСЛУГОВУВАННЯ ЗВЕРТАЙТЕСЬ ДО СЕРВІСНОГО ЦЕНТРУ КВІТКА: 067 31 31 081

Виробник: ТОВ "ПРОФІЦЕНТР КВІТКА"
Місцезнаходження: м. Львів, вул. Промислова, 47а
Адреса потужностей : м. Яворів

Рік виробництва: 2025

Оригінал інструкції

bluetools.ua